GreenCup 第２９回春季みどりのオープンミックス 決勝トーナメント

２０１９年4月２９日（月・祝）実施
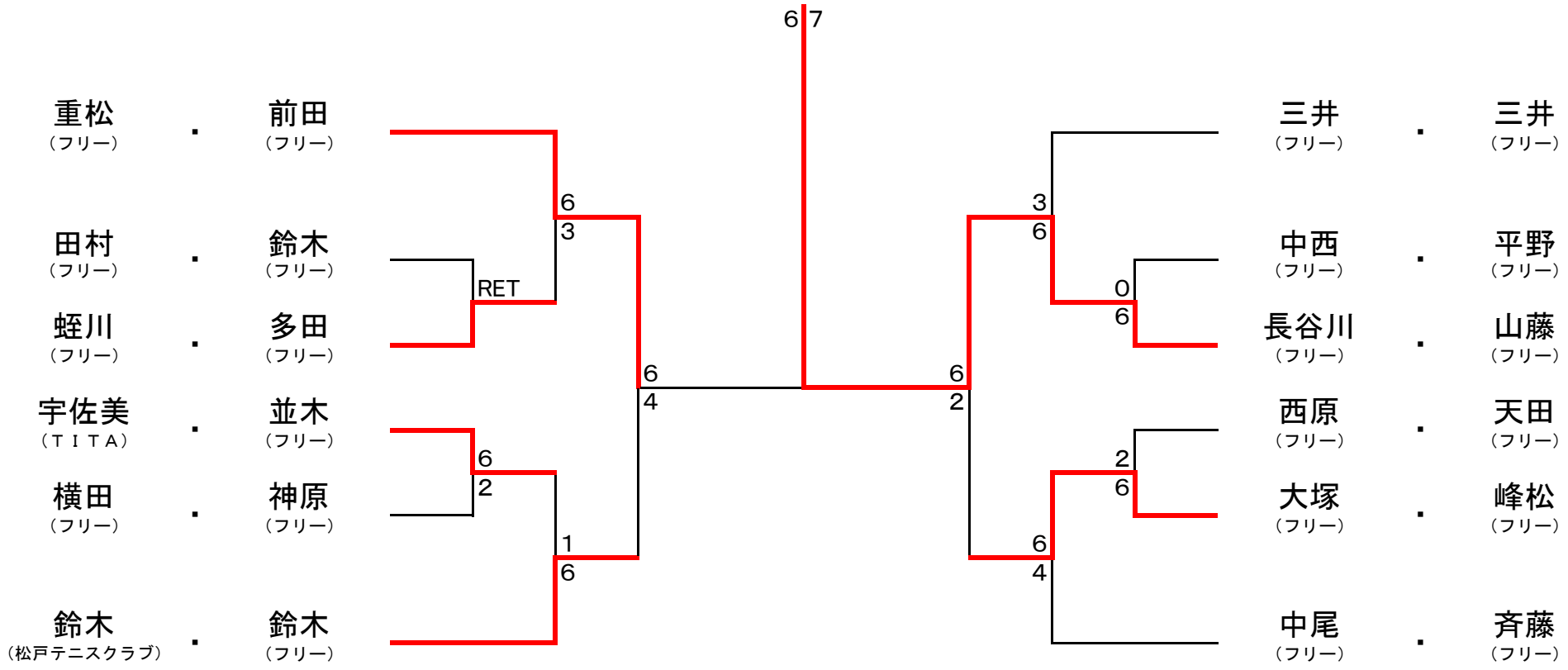
優勝 長谷川・山藤