第１７回 オープン男子ダブルス
決勝トーナメント

２０１６年7月１８日（月・祝）実施
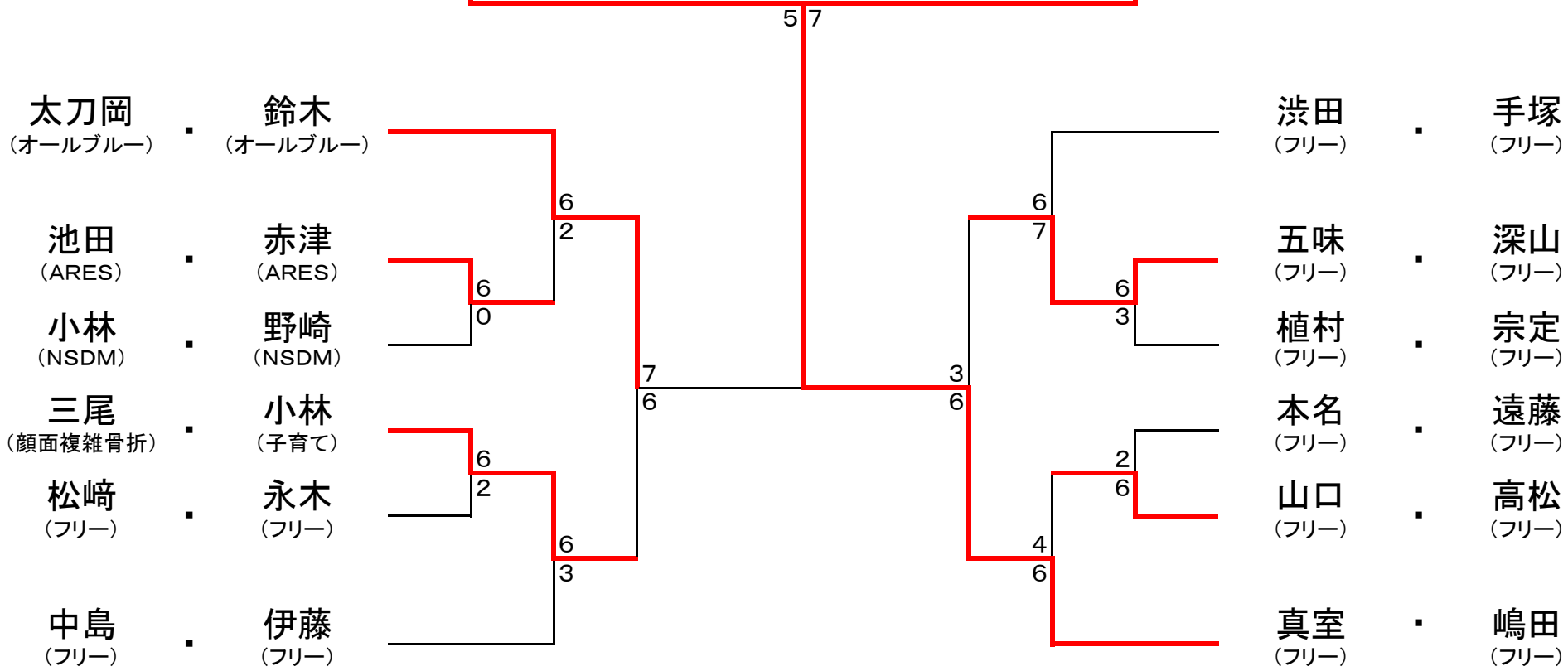
優勝 真室・嶋田